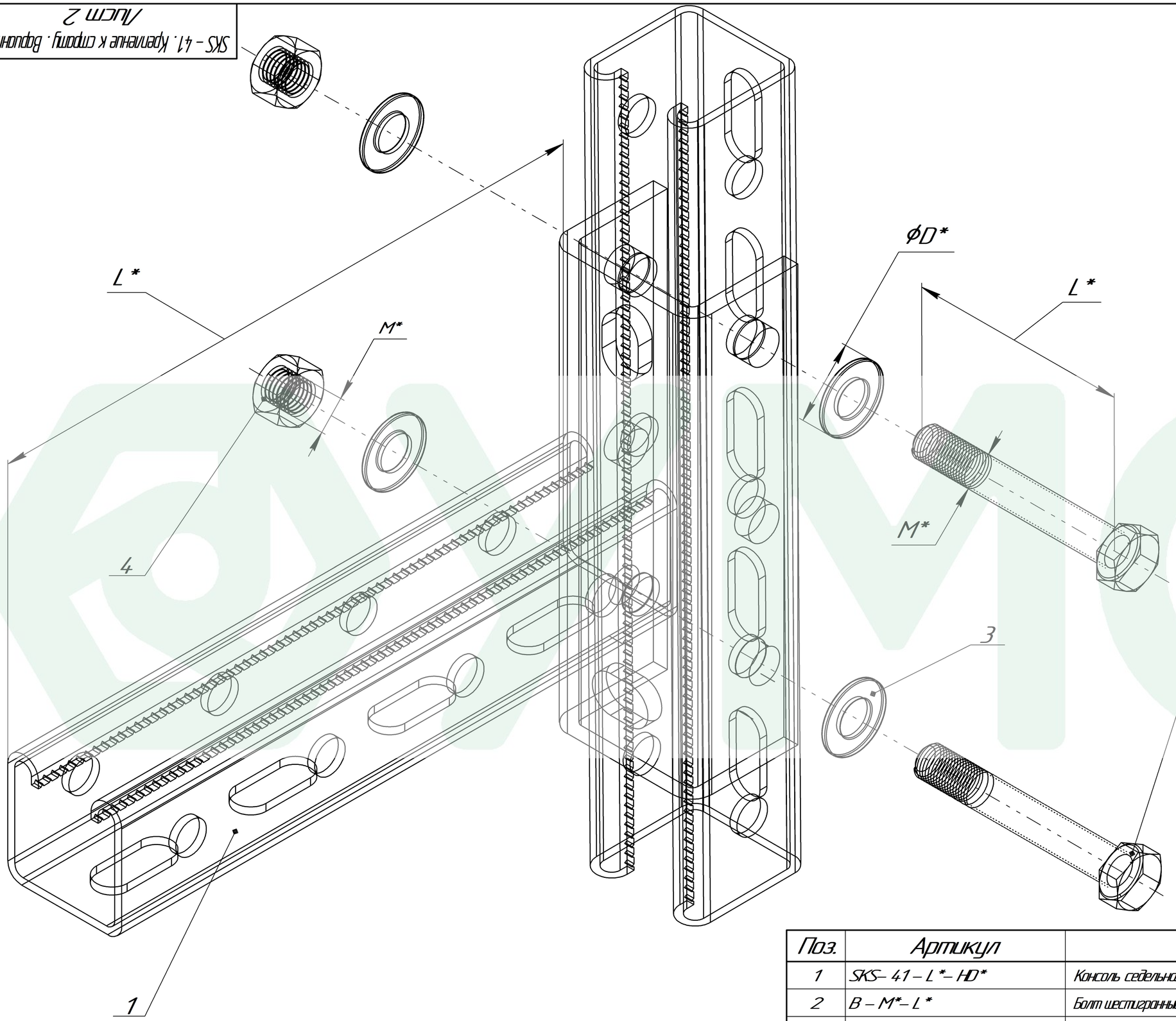

Поз.	Артикул	Наименование	Кол-во, шт
1	SKS– 41 – L *– HD*	Консоль седельная 41 x 41 мм	1
2	B – M*– L *	Болт шестигранный DIN 933	2
3	SH – D*	Шайба плоская DIN 125	2
4	G – M*– HD*	Гайка шестигранная DIN 934	2

Изм.	Лист	№ докум.	Подп.	Дата	SKS – 41. Крепление к стропу. Вариант № 1 Лист 2	Лист
		УМС				

Копировал Формат А3

Подп. и дата | Инв. № дубл. | Взам. инв. № | Подп. и дата | Инв. № подл.